# L'aerosol con il distanziatore Aerochamber ™ (nel lattante con fibrosi cistica)

*A cura di **Sergio Zuffo** e .**Eloisa Lepri*** *Web editing Filippo Festini*

Le seguenti informazioni devono essere consegnate solo dopo una spiegazione accurata da parte di personale specializzato.

## Perché il distanziatore?

Al vostro bambino è stata indicata dal medico la necessità di fare l'aerosol. Con il distanziatore e la bomboletta spray è possibile fare un aerosol efficace impiegando poco tempo rispetto al modo tradizionale (1-2 minuti invece di 10-15 minuti). Il distanziatore scelto per il vostro bambino è l'Aerochamber™.

## Cos'è, a cosa serve e come è fatto

È' un cilindro nel quale può essere spruzzato il farmaco contenuto nelle bombolette che vi sono state fornite. Il farmaco esce dalle bombolette in particelle troppo grandi per entrare bene nei polmoni. Stando nell'Aerochamber™ il gas che ha trasportato il farmaco evapora e le particelle diventano della giusta misura per essere respirate. La maschera permette ai bambini piccoli di respirare la

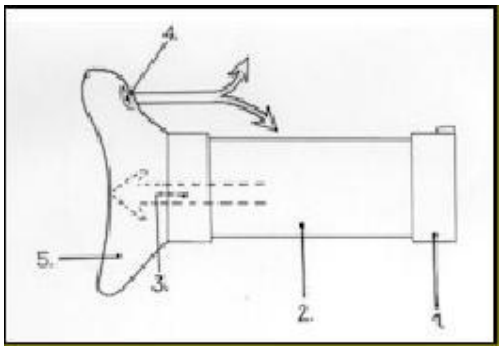


medicina (i più grandicelli utilizzano un boccaglio).

## E' composto da:

1. anello di gomma (dove si infila la bomboletta). La tacca corrisponde alla posizione del naso
2. cilindro
3. valvola inspiratoria (si apre verso l'interno, solo quando il bambino prende l'aria)
4. valvola espiratoria (si apre verso l'esterno, solo quando il bambino butta fuori l'aria)
5. maschera faciale

## Preparazione all'uso

<u>Prima di iniziare è necessario</u>:

1 - Controllare che tutti i componenti siano al loro posto e che la bomboletta sia quella giusta.
2- Controllare che le valvole :

- ci siano
- che siano correttamente alloggiate
- che si aprano correttamente

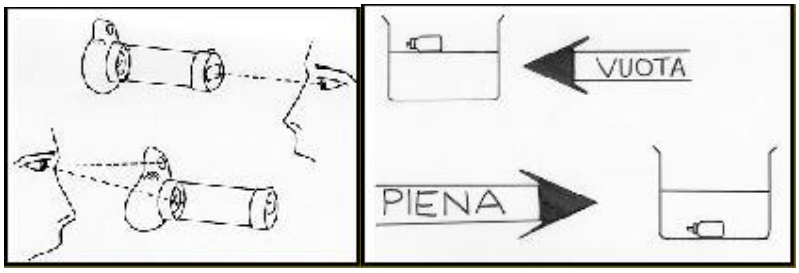


3 - Controllare se ci sono corpi estranei al suo interno (briciole, peluzzi, pezzetti di carta…) Questo controllo è importante perché il bambino, nell'esecuzione della terapia, potrebbe inalarli!

Nota: se volete controllare quanto farmaco è rimasto all'interno della bomboletta basta immergerla in un contenitore con dell'acqua. Più la bomboletta galleggia, più è vuota.

## Come si usa

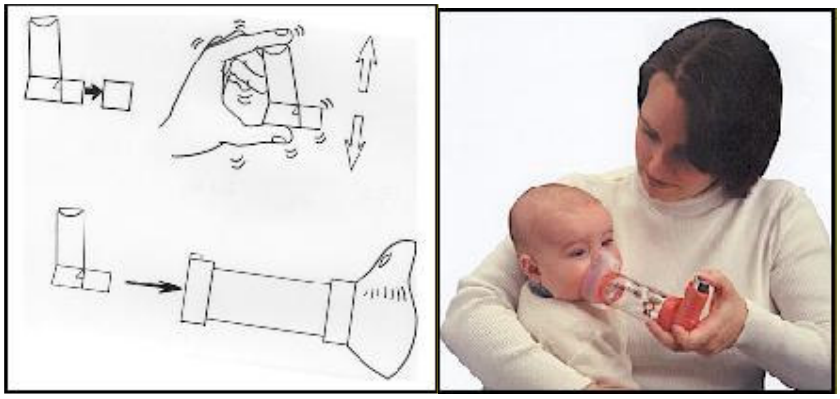

2. Applicare l'Aerochamber™ sul volto del bambino con il naso e la bocca dentro la maschera, premendo bene in modo che l'aria non esca dai suoi contorni.

1. Togliere il tappo dello spray, agitare la bomboletta e inserirla nell'anello di gomma.

2. Spruzzare il farmaco (1 puff per volta) e lasciare sul volto per 10 secondi (se non avete un orologio a portata di mano basta contare da 1001 a 1010).

N.B. mentre il bambino respira controllate, o fate controllare, che le valvole si aprano correttamente!

Se è indicato dal medico più di un puff, è necessario ripetere l'operazione dal punto 2.

SE AVETE OSSERVATO CON ATTENZIONE I SEGUENTI PASSAGGI, AVRETE ESEGUITO UNA CORRETTA TERAPIA.

## Quando e come va pulito e disinfettato?

Una volta alla settimana dovete pulire l'Aerochamber™.

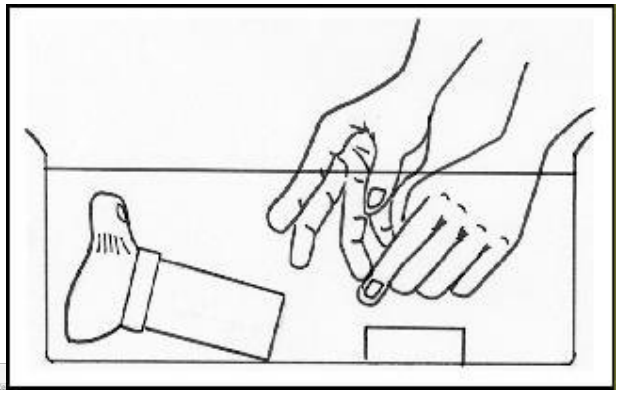

**2-** Sciacquare i pezzi delicatamente senza far passare l'acqua corrente direttamente sulle valvole.

**1-** Smontare l'anello di gomma e mettere i pezzi in un recipiente contenente acqua tiepida e detersivo liquido per i piatti per 15 minuti e poi lavare con spugna morbida con delicatezza (attenzione alle valvole!).

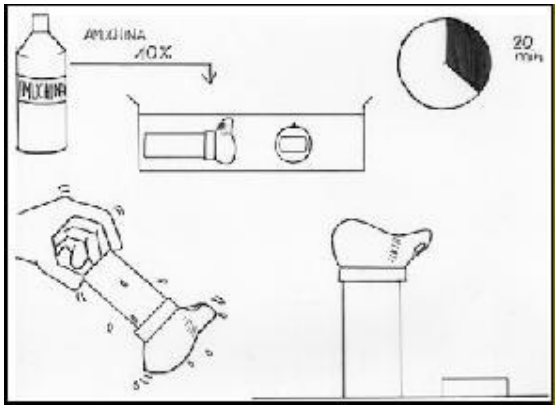

**3-** Lasciare poi i pezzi sciacquati in un contenitore con acqua e amuchina al 10% per 20 minuti. Sciacquare con acqua bollita (e raffreddata), scrollare l'acqua residua e mettere ad asciugare all'aria in posizione verticale. NON ASCIUGARE CON UN PANNO!

Prima di riutilizzarlo, dopo la disinfezione (quindi 1 volta la settimana),spruzzare il farmaco con la bomboletta all'interno dell'Aerochamber ™ 8/10 volte senza applicarlo al bambino.

## Note:

CARICHE ELETTRICHE
Via, via che userete l'Aerochamber™, vedrete formarsi una patina biancastra sulle pareti.
Ciò è dovuto alle cariche elettriche che attraggono il farmaco.
Questo è il motivo per il quale l'asciugatura non deve essere fatta con un panno, altrimenti questo fenomeno si accentua.
Lo spruzzare 8/10 volte "a vuoto", fa sì che del farmaco si attacchi alle pareti ed eviti, a quello che verrà spruzzato poi per il bambino, di andare perso per le cariche elettrostatiche.

NASO
Se il naso del vostro bambino è ostruito è necessario fare dei lavaggi nasali prima di usare l'Aerochamber™.

## Il medico vi ha prescritto il/i seguente/i farmaco/i:

1._____

2._____

Il medicinale 1. serve per:_____

Il medicinale 2. serve per:_____

## Farmaco e dose da somministrare:

farmaco:_____ n° _____ puff per _____ volte al giorno

farmaco:_____ n° _____ puff per _____ volte al giorno

## Attenzione:

questa terapia può essere fatta anche senza la fisioterapia; rispettare la prescrizione del medico

**PROGRAMMA AEROSOL E FISIOTERAPIA**

Ore _____

1._____

2._____

3._____

Ore _____

1._____

2._____

3._____

Ore _____

1._____

2._____

3._____

## Ricordatevi di portare sempre con voi, ad ogni controllo, anche l'Aerochamber™

Per chiarimenti, dubbi o guasti, rivolgetevi a:

_____ tel_____ fax_____ e-mail_____